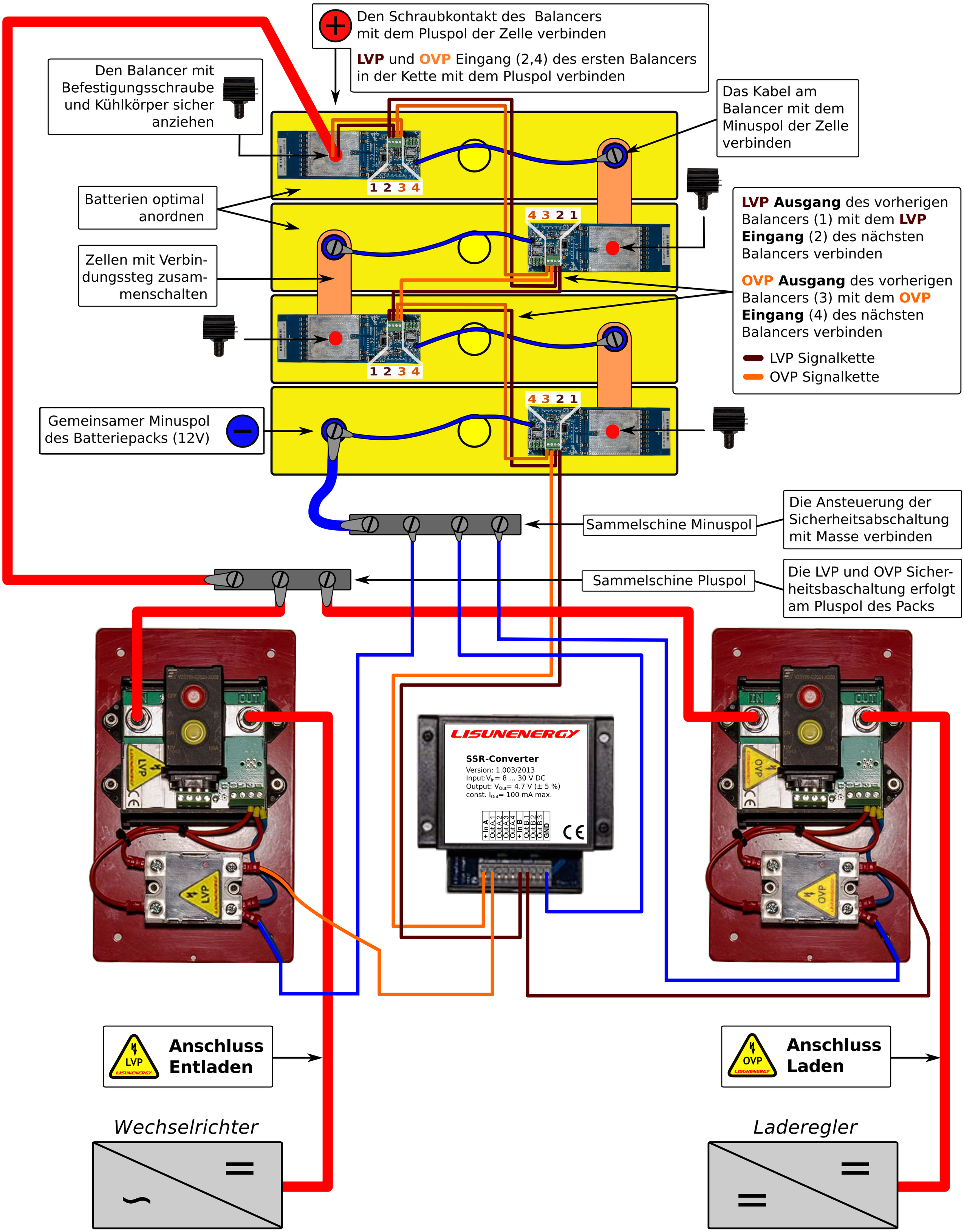LISUNENERGY