Faktor. technische Teile

Pumpen-Verteilergetriebe
Pump Splitter Gear

VP-D4

HAUPTABMESSUNGEN / GENERAL DIMENSIONS:

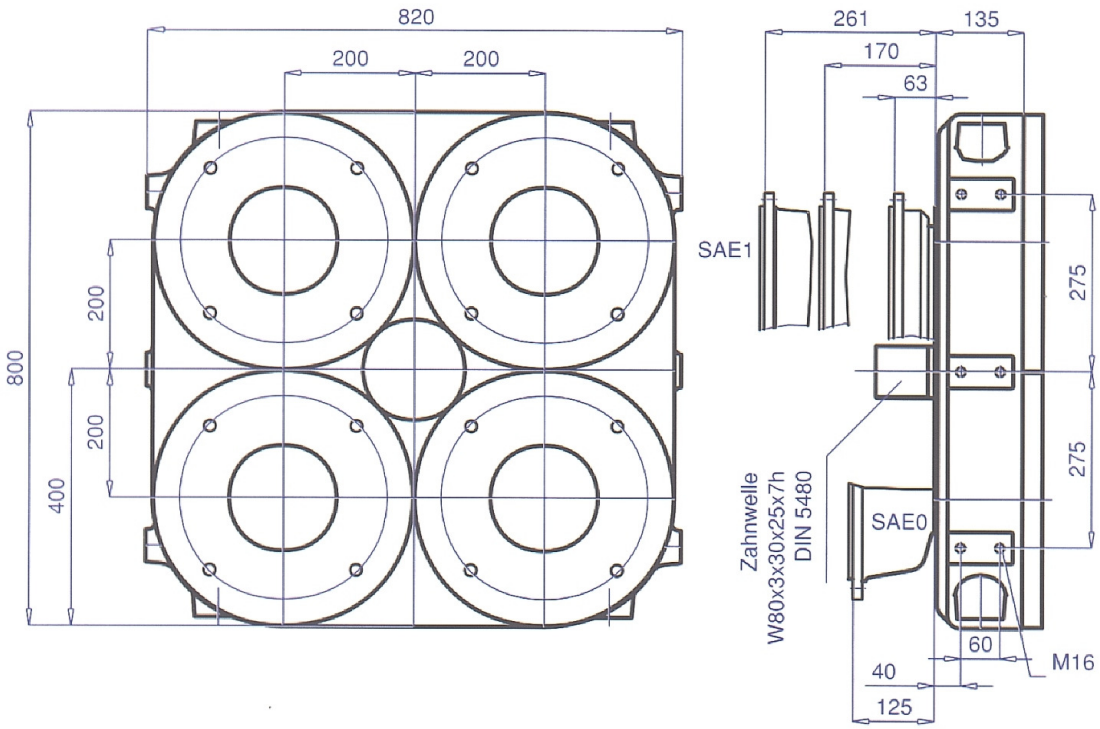

TECHNISCHE DATEN / TECHNICAL DATA:

Max. Antriebsleistung Max. input power	1.000 kW
Max. Antriebsdrehmoment Max. Input torque	5.500 Nm
Dauerhaft übertragbares Drehmoment pro Abtrieb Torque of one output for continuous operation	2.400 - 2.750 Nm [1)]
Max. Antriebsdrehzahl Max. Input speed	2.500 min^{-1}
Masse ca. Weight approx.	450 kg [2)]
Übersetzungen Gear ratios	0,662; 0,754; 0,806; 0,883; 0,982

1) Abhängig von der Getriebeübersetzung / Depending on the gear ratios
2) Variiert in Abhängigkeit von der Getriebeausführung / Variable, depending on the gearbox configuration