Faktor. technische Teile

Pumpen-Verteilergetriebe
Pump Splitter Gear

VP-AA2

HAUPTABMESSUNGEN / GENERAL DIMENSIONS:

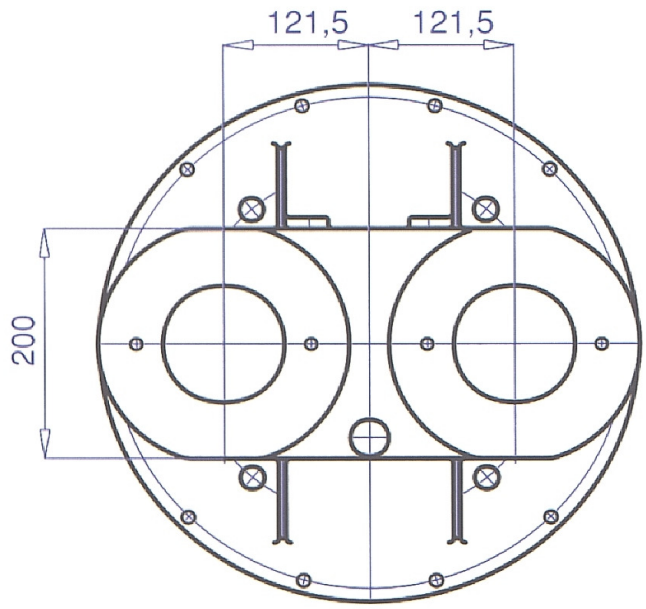

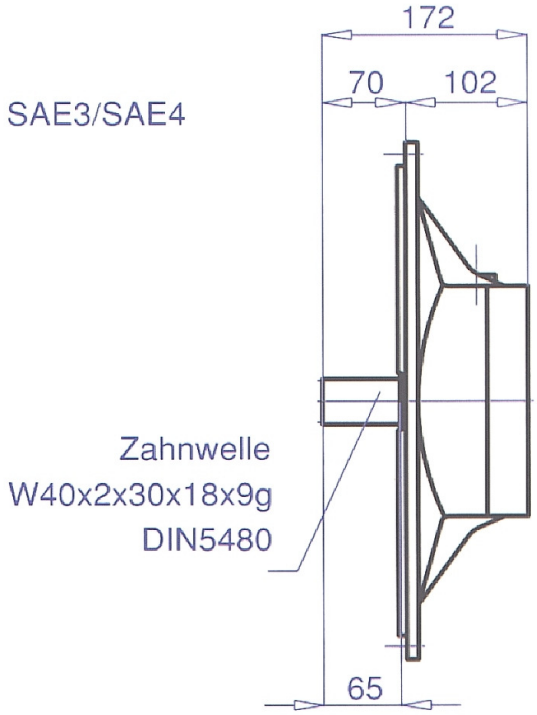

TECHNISCHE DATEN / TECHNICAL DATA:

Max. Antriebsleistung Max. input power	100 kW
Max. Antriebsdrehmoment Max. Input torque	450 Nm
Dauerhaft übertragbares Drehmoment pro Abtrieb Torque of one output for continuous operation	390 - 430 Nm [1)]
Max. Antriebsdrehzahl Max. Input speed	3.500 min^{-1}
Masse ca. Weight approx.	45 kg [2)]
Übersetzungen Gear ratios	0,761; 0,818; 0,841; 0,976

1) Abhängig von der Getriebeübersetzung / Depending on the gear ratios
2) Variiert in Abhängigkeit von der Getriebeausführung / Variable, depending on the gearbox configuration